Wegleuchte FINA

H750, 4.6W, 100/105lm, 2700K/3000K, IP65, anthrazit



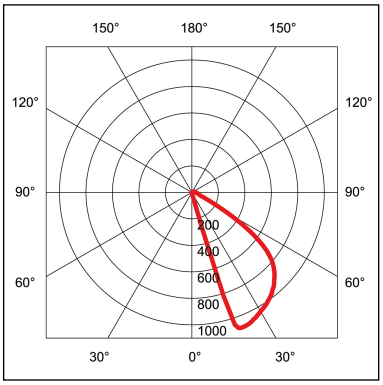

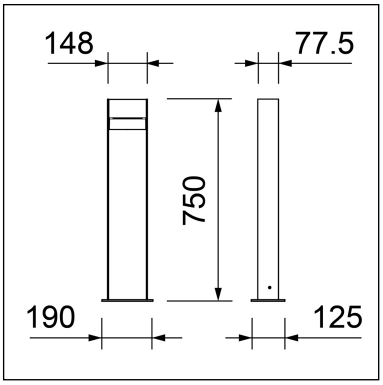

Artikelnummer	50055	Stossfestigkeit	IK09
Energieeffizienzflaggen	Energieeffizienz F	Lebensdauer	50'000h L80 B50
Funktion	keine Zusatzfunktion	Gehäusefarbe	Anthrazit
Leistung	4.6W	Oberfläche	pulverbeschichtet
Betriebsspannung	220-240V AC	Höhe	750mm
Frequenz	50/60Hz	RAL-Farbe	RAL7024
Dimmart	Phase	Gehäusematerial	Aluminium & Edelstahl
Dimmbereich	>10%	Leuchtenform	Eckig
Lichtfarbe	2700°K, 3000°K	Ausrichtbarkeit	Nicht schwenkbar
Lichtstrom	100lm, 105lm	Montageart	Anbau Boden
Farbwiedergabe	CRI90	Anschlusskabel	125mm
Anteil Direktlicht	100%	Anschlusskabel Typ	H05RN-F
Schutzart	IP65	Anschlusskabel Querschnitt	3x1.0mm²
Schutzklasse	I	Treiber	inkl. Betriebsgerät

Technische Änderungen vorbehalten.
Les détails techniques sont sujet à des changements.
Modifiche tecniche riservate.

+41 (0) 44 552 84 86
info@livisionled.ch
www.livisionled.ch

Livision GmbH
Wagistrasse 7
8952 Schlieren