Wegleuchte Tom Concave Square II PIR

H800, 10W, 450/470lm, 2700K/3000K, IP65, anthrazit



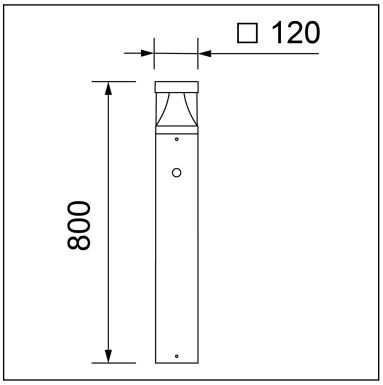

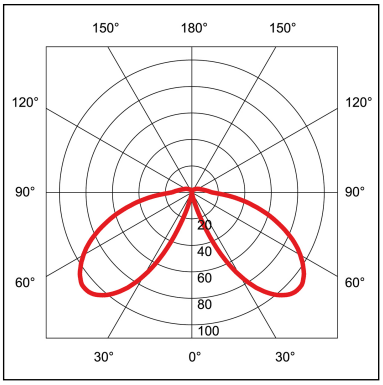

Artikelnummer	50061	Schutzklasse	I
Energieeffizienzflaggen	Energieeffizienz E	Stossfestigkeit	IK06
Funktion	PIR	Lebensdauer	50'000h L70 B50
Leistung	10W	Gehäusefarbe	Anthrazit
Betriebsspannung	220-240V AC	Oberfläche	pulverbeschichtet
Frequenz	50/60Hz	Höhe	800mm
Dimmart	Phase	RAL-Farbe	RAL7016
Dimmbereich	>10%	Gehäusematerial	Aluminium
Lichtfarbe	2700°K, 3000°K	Leuchtenform	Eckig
Lichtstrom	450lm, 470lm	Ausrichtbarkeit	Nicht schwenkbar
Farbwiedergabe	CRI80	Montageart	Anbau Boden
Abstrahlwinkel	60°	Anschlusskabel	93cm
Anteil Direktlicht	100%	Anschlusskabel Typ	H05RN-F
Schutzart	IP65	Anschlusskabel Querschnitt	3x1.0mm²

Technische Änderungen vorbehalten.
Les détails techniques sont sujet à des changements.
Modifiche tecniche riservate.

+41 (0) 44 552 84 86
info@livisionled.ch
www.livisionled.ch

Livision GmbH
Wagistrasse 7
8952 Schlieren